Poz. 1.2. PŁATEW – 4 szt.

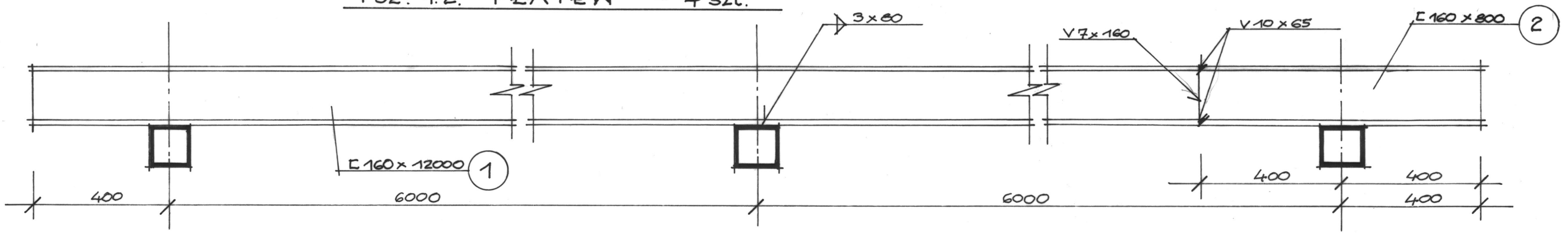

Poz. 1.3. RYGIEL – 3 szt.

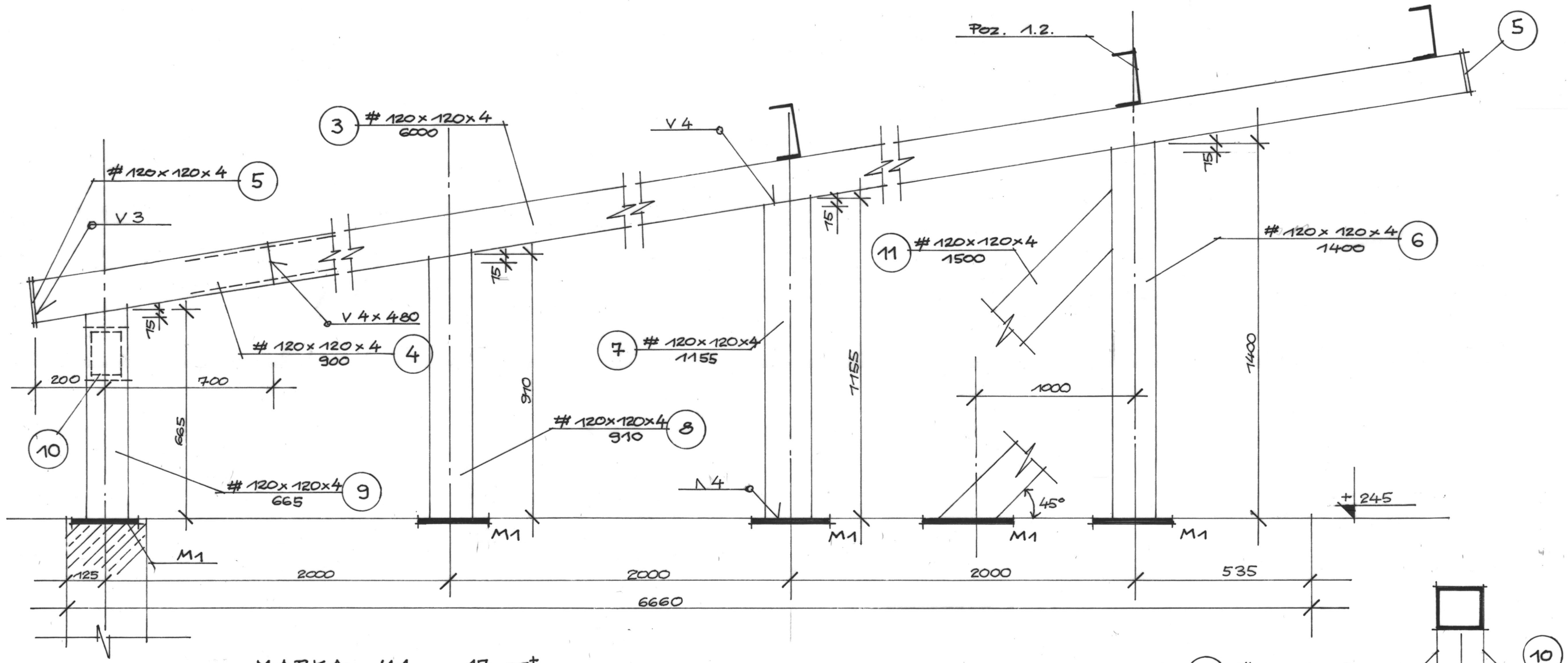

MARKA M1 – 17 szt.

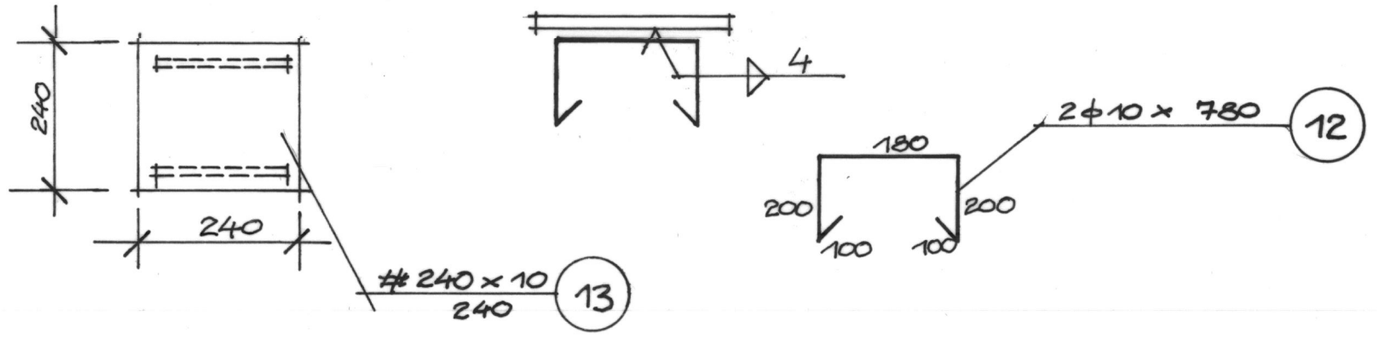

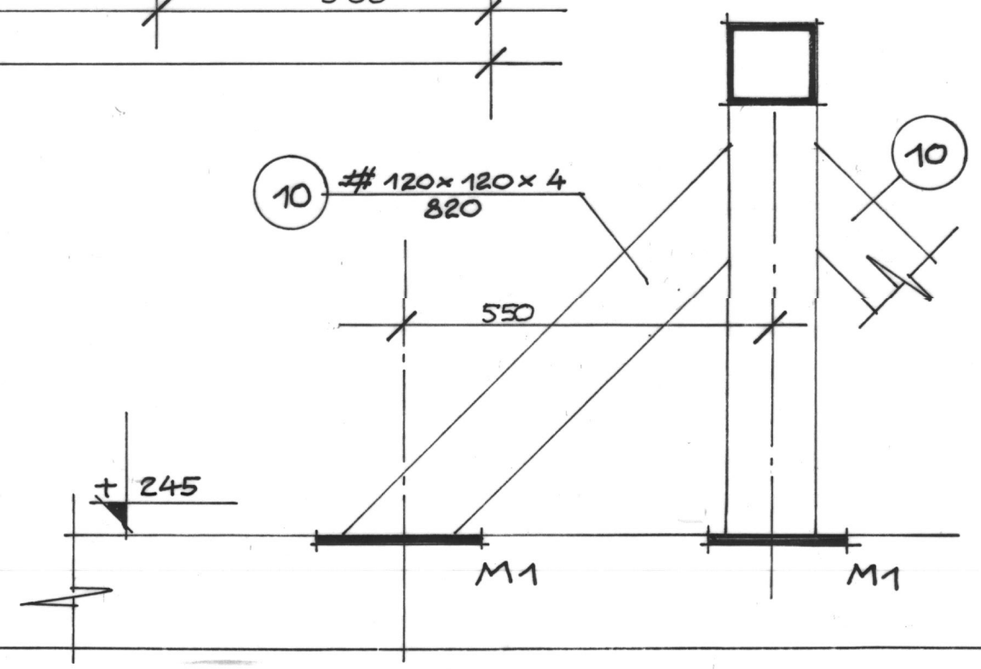

WYKAZ STALI PROFILOWEJ.

NR.	PROFIL	DŁUGOŚĆ	MASA JEDN.	ILOŚĆ szt.	MASA
1	[160	12000	18,8	4	903
2	[160	800	18,8	4	61
3	# 120×120×4 Rura	6000	14,02	3	211
4	# 120×120×4 Rura	900	14,02	3	42
5	# 120×3	120	2,8	6	3
6	# 120×120×4 Rura	1400	14,02	3	60
7	# 120×120×4 Rura	1155	14,02	3	51
8	# 120×120×4 Rura	910	14,02	3	42
9	# 120×120×4 Rura	665	14,02	3	29
10	# 120×120×4 Rura	820	14,02	2	24
11	# 120×120×4 Rura	1500	14,02	3	63
12	ϕ10	780	0,62	34	15
13	# 240×10	240	18,8	17	77

Σ = 1581kg

STAL St3SX

ELEKTRODY ER 1.46

Poz. 1.2. PŁATEW

Poz. 1.3. RYGIEL i SŁUPY.

SKALA 1:10.

OBIEKT NR. 10.

WIATA MAGAZYNU OSADU.

Projektant: JERZY FIRAŃCZYK mgr inż. budownictwa lądowego upr. BL 04/88 z § 2 ust. 2 p. 1, § 4 ust. 2, § 7 i § 13 ust. 1 p. 1 i 2	Obiekt: OCZYSZCZALNIA ŚCIEKÓW W ZAWIDZU KOŚCIELNYM
Sprawdził: mgr inż. Helena Maliszewska projektant konstruktor upr. BL 16/81	Poz. 1.2 PŁATEW Poz. 1.3. RYGIEL i SŁUPY
	Skala: 1:10 Rys. nr